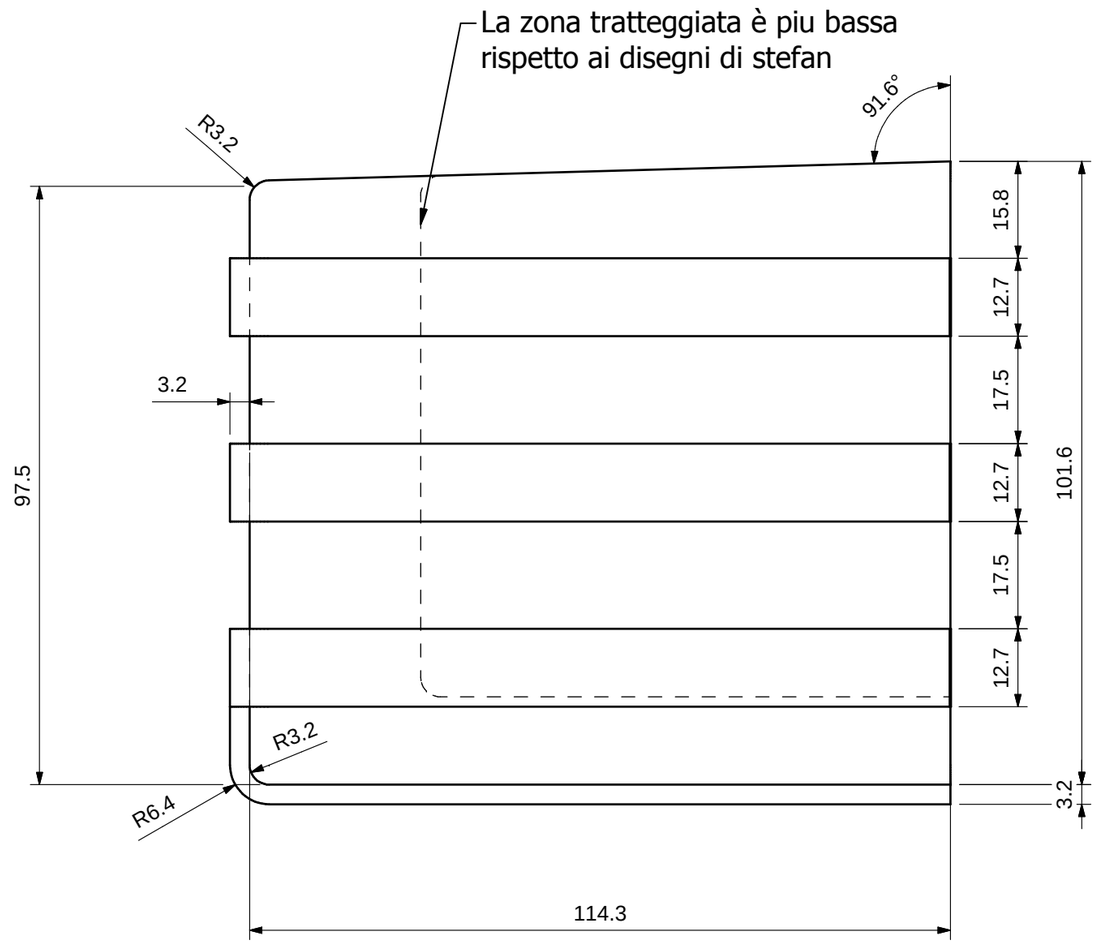

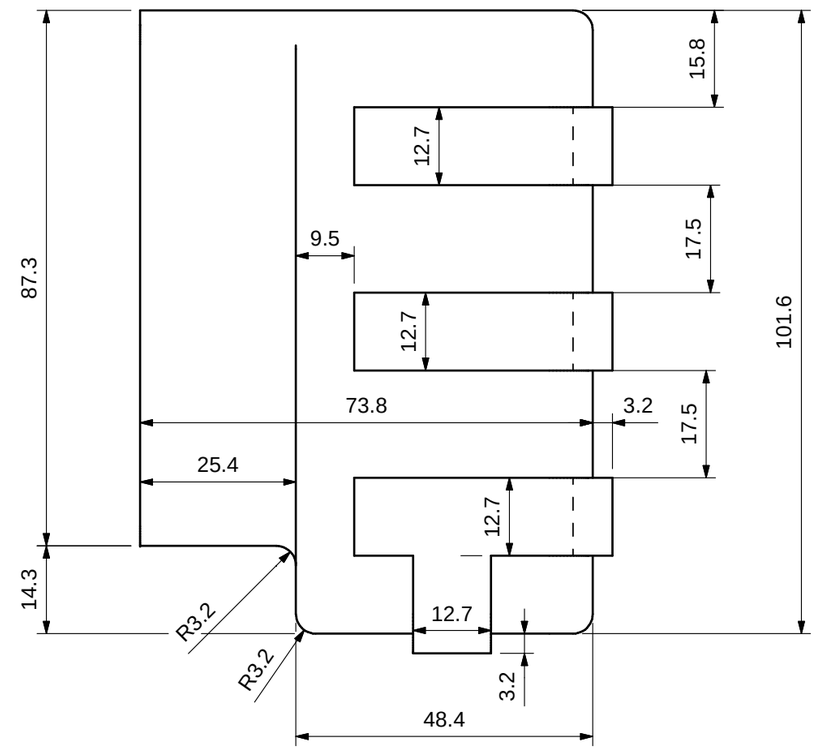

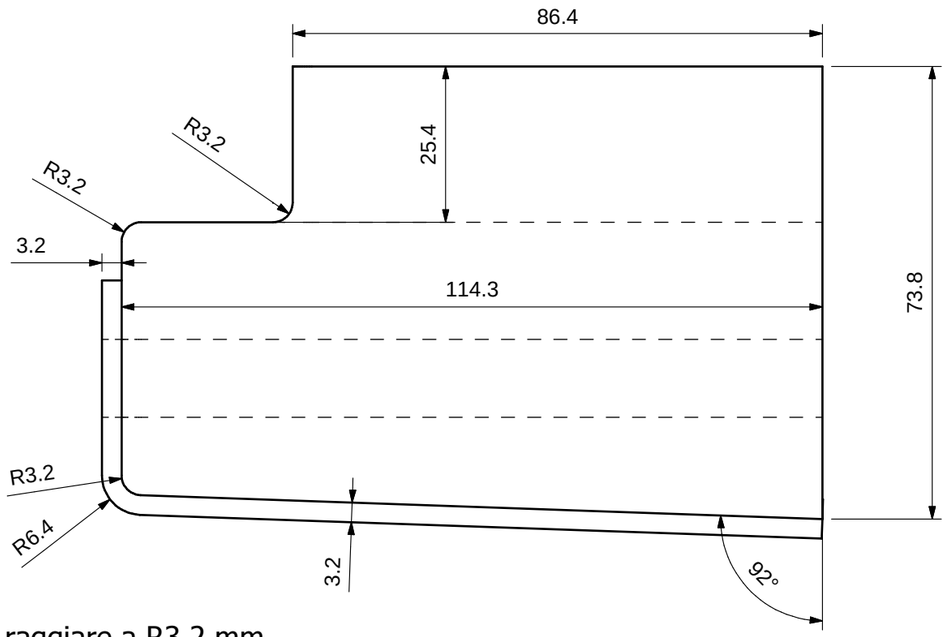

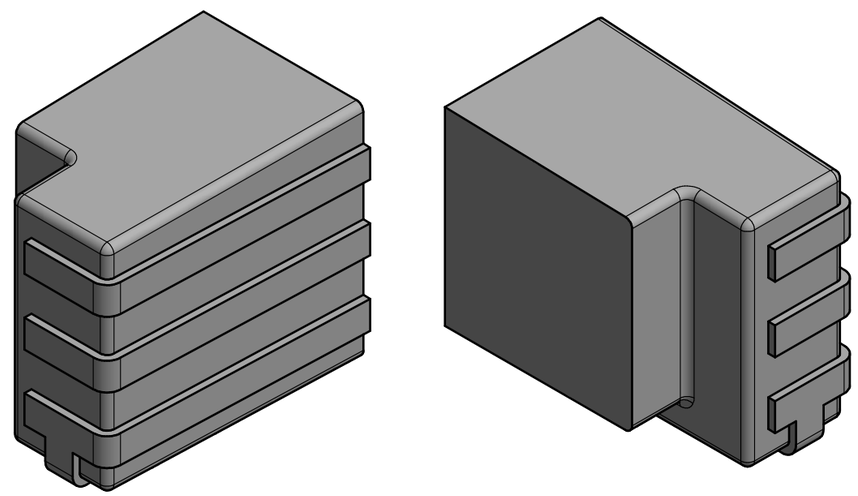

Tutti gli angoli sono da raggiare a R3,2 mm

Progettato da	Materiale	Disegno N°	Data		Scala	
Mattb1		30/11/2012				

Mattb1 Industries

Gun Mount

Edizione	Foglio
	1 / 1